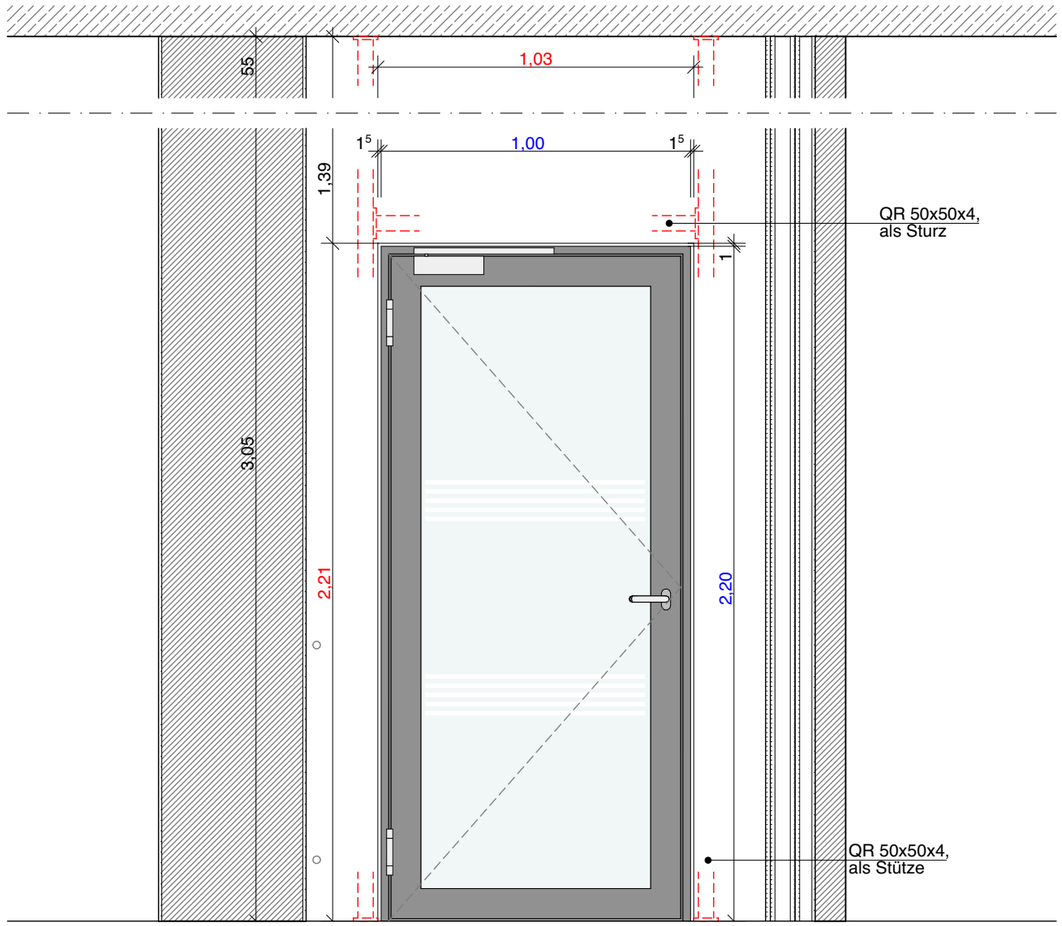

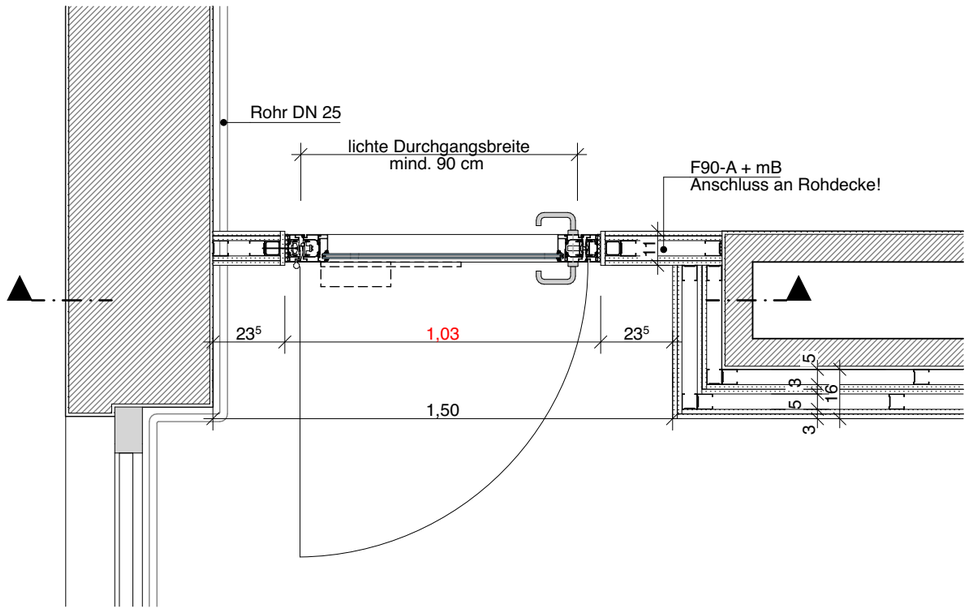

T30-RS Tür

1.000 mm x 2.200 mm | Baurichtmaß Tür

1.660 mm x 3.050 mm | Rohbauöffnung Bestand

1.030 mm x 2.210 mm | Rohbauöffnung Planung

Ausstattung

- 1-flügelige Tür, DIN L
- Türblatt verglast, VSG
- Feuerwiderstandsklasse T30
- Rauchschutz nach DIN 18095
- Aluminium Rahmentür
- Obentürschließer mit Gleitschiene
- 3-teilige Bänder
- 3-seitig umlaufende Dichtung
- absenkbare Bodendichtung
- Drückergarnitur: Drücker / Drücker aus Edelstahl

Einbausituation

- F90-A + mB Trockenbau Wand mit QR 50x50x4 Rahmen

Maßnahmen

- Abbruch und Entsorgung der Block-Zarge aus Kunststoff / Glas
- Abbruch und Entsorgung des Türblatts aus Kunststoff / Glas

- Öffnen der F90 Abhangdecke
- Erstellung F90-A + mB Wand bis Rohdecke
- Erstellung F90-A + mB "Vorsatzschale" mit 50er CW Abstand

- Einbau neue Aluminiumrahmen-Tür mit Glasfüllung

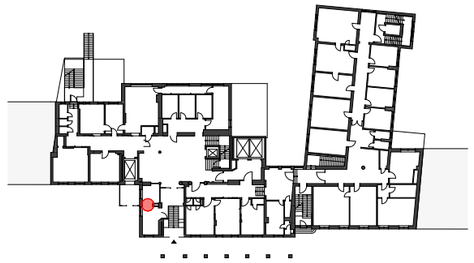

Übersicht EG

2025-237 UKM

Flüchtlingsunterkunft
ehem. Unfallklinik Marienstraße
Brandschutzertüchtigung_B.1923 81607

Bauort
Marienstraße 37
30171 Hannover

Bauherrin
Landeshauptstadt Hannover
Aegidientorplatz 1
30159 Hannover

Ausführungsplanung

06.16
Tür T0.02 | E 002

Maßstab: 1:20
Datum: 06.02.26
gezeichnet: MJ
Format: A3 (42,0|29,7)